Dane aktualne na dzień: 26-04-2024 02:46

Link do produktu: https://www.napedy.net/promocja-naped-do-bramy-skrzydlowej-beninca-bob-5024-e-z-enkoderem-p-3474.html

PROMOCJA! Napęd do bramy skrzydłowej BENINCA BOB 5024 E (z enkoderem)

Cena	**3 999,00 zł**
Cena produktu	~~**4 145,00 zł**~~
Numer katalogowy	**BENINCA_BOB_5024E_B**
Producent	**BENINCA**
Max głęb. osadz. zawiasu	**do 15 cm**
Max. długość 1 skrzydła	**do 5 m**
Odboje w podłożu	**niewymagane**
Intensywność pracy	**Praca intensywna**
Zasilanie	**230 V**
Zasilanie silnika	**24 V**
Pozakupowa pomoc techniczna	**Tak**
Bezpieczne zakupy	

Opis produktu

Napęd do bramy skrzydłowej **BENINCA BOB 5024 E** przeznaczony jest do automatyzacji pracy bram dwuskrzydłowych o maksymalnej długości skrzydła wynoszącej **5,0 m.**
Maksymalna głębokość osadzenia zawiasu - do **15 cm**.

Napęd posiada regulowane mechaniczne krańcówki oraz enkoder - brak potrzeby stosowania odbojów w podłożu.

Zestaw przeznaczony do pracy intensywnej.

W skład zestawu wchodzą:

- 2 siłowniki elektromechaniczne BENINCA BOB 5024 E (z enkoderem) (24V) z elementami mocującymi
- centrala sterująca BENINCA BRAINY24 z wbudowanym radioodbiornikiem
- obudowa do centrali
- fotokomórki BENINCA PUPILLA
- pilot 2-kanałowy BENINCA TOGO2WV
- uchwyty montażowe
- kluczyki do awaryjnego otwierania bramy w przypadku braku napięcia
- instrukcje obsługi w języku polskim
- karta gwarancyjna
- paragon lub faktura vat

Charakterystyka:

- samoblokujący siłownik elektromechaniczny BENINCA, niezawodny i cichy w działaniu
- estetyczny wygląd

- **łatwy i szybki do instalacji dzięki przegubowi przedniemu, 2 wbudowanym krańcówkom mechanicznym regulowanym przy otwieraniu i zamykaniu** oraz enkoderowi
- uniwersalna konstrukcja oraz prosty sposób montażu
- ślimacznica walcowana o przekroju Ø20 mm dla uzyskania maksymalnej wytrzymałości, cichego działania i łatwego odblokowania ręcznego

Funkcje centrali BRAINY24:

- centrala na napięcie 24V dla 1 lub 2 siłowników idealna do bram skrzydłowych lub przesuwnych.
- łatwe programowanie dzięki wbudowanemu wyświetlaczowi
- funkcja anty - zgnieceniowa z czujnikiem amperometrycznym
- regulacja zwolnień w fazie otwierania i zamykania poszczególnych siłowników
- wbudowany odbiornik radiowy 433.92 MHz. Możliwość wgrania 64 kodów stałych lub zmiennych
- wyjście 12V ac/dc dla elektrozamka.
- możliwość podłączenia enkodera
- wejście "krok-po-kroku" , furtka, przycisk STOP
- wejście na 8K2 krawędź bezpieczeństwa
- Możliwość sprawdzenia aktualnej ilości cykli
- hasło dostępu do programowania centrali
- współpracuje z zestawem KSUN

Nowatorski zespół przekładni FACE. Wszystkie części mechaniczne wykonane z metalu

Funkcjonalna konstrukcja dla zagwarantowania maksymalnego bezpieczeństwa i niezawodności

Łatwe odblokowanie

PARAMETRY TECHNICZNE	BOB5024E
Zasilanie	230 Vac
Zasilanie silnika	24 Vdc
Natężenie	6,7 A
Maksymalna siła	2200 N
Czas otwarcia	21”
Cykl pracy	użycie intensywne
Skok śruby	455 mm
Maksymalny skok śruby	520 m
Stopień ochrony	IP 44
Urządzenia kontrolujące	TAK
Temperatura pracy	-20°C /+50°C
Waga	11,6 Kg

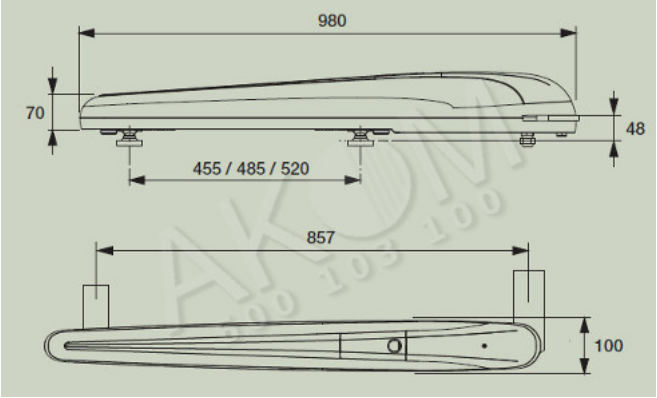

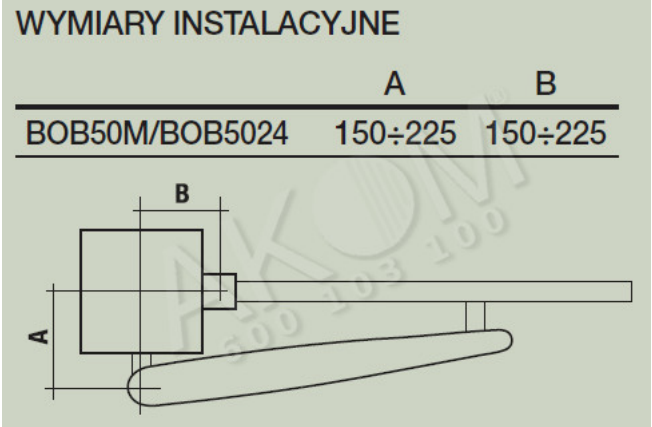

	BOB50M/E	BOB5024/E
2,5 m	800 kg	600 kg
3,0 m	700 kg	600 kg
3,5 m	500 kg	400 kg
4,0 m *	450 kg	350 kg
4,5 m *	400 kg	300 kg
5,0 m *	350 kg	250 kg

* Dla skrzydeł dłuższych niż 4m zalecamy instalowanie elektrozamka

O producencie

BENINCA (Automatismi Beninca) - jedna z najstarszych firm w branży automatyki do bram, dystrybuuje swoje produkty na całym świecie poprzez sieć ponad 100 filii i przedstawicielstw. Od kilku lat dynamicznie się rozwija, systematycznie rozszerzając asortyment, inwestując w nowoczesny wygląd produktów, dbając jednocześnie o ich wysoką jakość i innowacyjność.

BENINCA produkuje od ponad 35 lat we własnych fabrykach położonych **wyłącznie** we Włoszech wysokiej jakości automatykę do bram skrzydłowych, przesuwnych, garażowych, blokady parkingowe, szlabany; szeroką gamę akcesoriów do produkowanych urządzeń: piloty, fotokomórki przewodowe i bezprzewodowe (nie wymagające wymiany kosztownych baterii), lampy LED o dużej żywotności, klawiatury przewodowe, bezprzewodowe, dotykowe, systemy dostępu, panele słoneczne do bezprzewodowego zasilania napędów.
W Polsce produkty Holdingu Beninca Automatismi Beninca sprzedawane są przez filię BENINCA POLONIA.