Sklep internetowy www.napedy.net
tel. 54 429 66 10
tel. kom. 600 100 058
e-mail sklep@napedy.net

Dane aktualne na dzień: 20-04-2024 10:21

Link do produktu: https://www.napedy.net/pelny-zestaw-slh-faac-414-lampa-3-x-pilot-odboje-p-1623.html

Pełny zestaw SLH - FAAC 414 + LAMPA + 3 X PILOT + ODBOJE

Cena	**2 399,00 zł**
Cena produktu	~~**2 799,00 zł**~~
Numer katalogowy	**FAAC_414_FULL_SLH**
Producent	**FAAC**
Max głęb. osadz. zawiasu	**do 15 cm**
Max. długość 1 skrzydła	**do 4 m**
Intensywność pracy	**Praca normalna - 30%**
Zasilanie	**230 V**
Zasilanie silnika	**230 V**
Bezpieczne zakupy	

Opis produktu

Pełny zestaw SLH - FAAC 414 + LAMPA + ANTENA + ODBOJE.

Napęd do bramy skrzydłowej - **FAAC 414** (droga radiowa SLH) dostarczany jest w komplecie z akcesoriami (patrz lista) i przeznaczony jest **do automatyzacji pracy bram dwuskrzydłowych o maksymalnej długości skrzydła wynoszącej 4,0 m**. Maksymalna głębokość osadzenia zawiasu - **do 15 cm**

W skład zestawu wchodzą:

- 2 siłowniki elektromechaniczne FAAC 414 z elementami mocującymi
- Centrala sterująca FAAC 455 D
- Obudowa do centrali - model FAAC E
- Odbiornik radiowy FAAC 868 SLH, 2-kanałowy
- Fotokomórki FAAC XP20D o zasięgu 20 m
- **3 x pilot 4-kanałowy FAAC XT4 868 SLH LR**
- 3 x ogranicznik zaoblony
- **lampa sygnalizacyjna z anteną (do wyboru)**
- uchwyty montażowe
- kluczyki do awaryjnego otwierania bramy w przypadku braku napięcia
- kondensatory rozruchowe
- instrukcje obsługi w języku polskim do pobrania w PDF (zakładka Instrukcje)
- karta gwarancyjna
- paragon lub faktura vat

Rysunki techniczne:

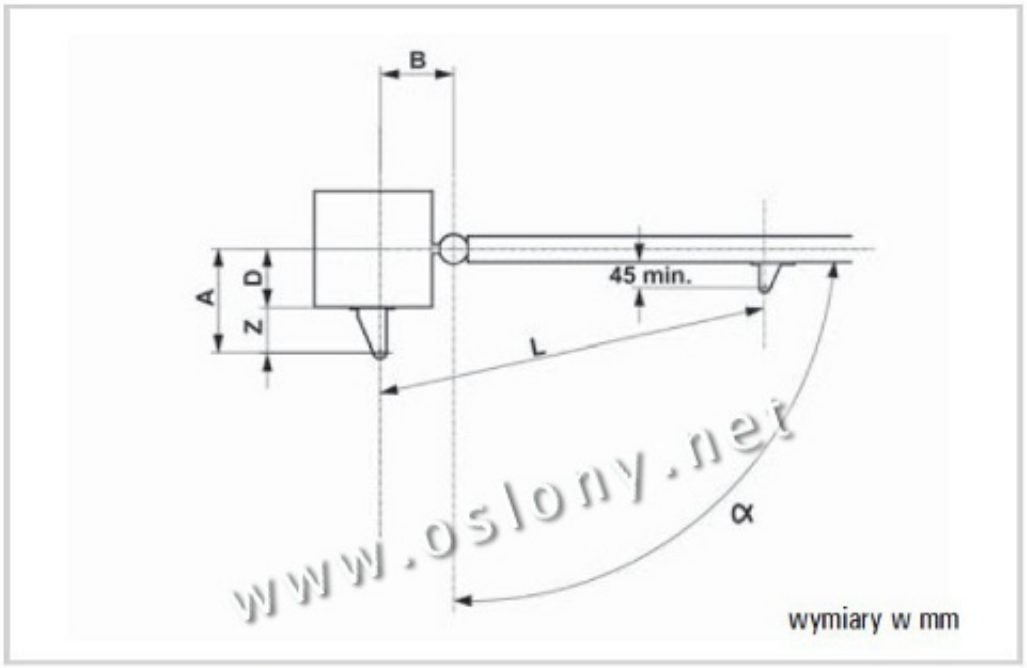

Zalecane wymiary instalacyjne

	α	A	B	C(1)	D(2)	Z(3)	L
414	90°	195	195	390	150	45	1090
	110°	165	165	390	120	45	1090

dla otwarcia skrzydła o kąt 90°: A+B=C
dla otwarcia skrzydła o kąt większy niż 90°: A+B<C
1) roboczy skok śruby, 2) maksymalne wymiary, 3) maksymalne wymiary

	414
Zasilanie	230 V, 50 (60) Hz
Zasilanie silnika	230 V
Pobór mocy	280 W
Pobór prądu	1,2 A
Prędkość obrotowa silnika	1400 obr./min
Prędkość wysuwu trzpienia	1,5 cm/sek.

www.oslony.net

	414
Maksymalna siła ciągu	3500 N
Zabezpieczanie termiczne	140°C
Zakres temperatur pracy	-20°C +55°C
Stopień ochrony	IP44
Ciężar	6,5 kg

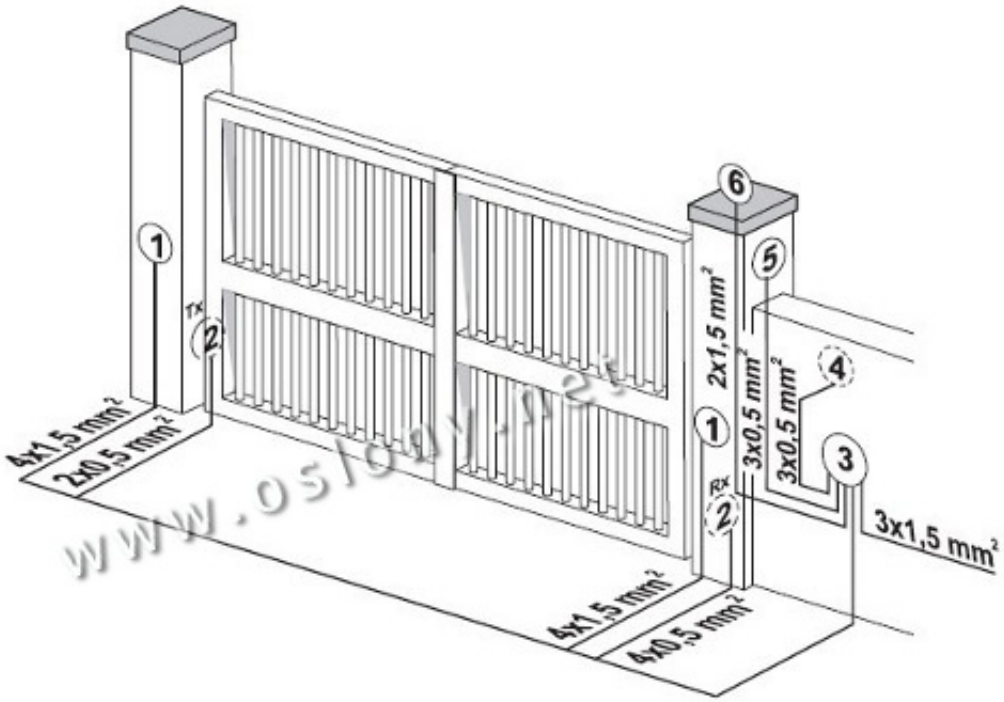

1. Siłowniki
2. Fotokomórki
3. Centrala sterująca
4. Wyłącznik kluczykowy
5. Odbiornik fal radiowych
6. Lampa sygnalizacyjna

Produkt posiada dodatkowe opcje:

Lampa 230V: LED P Z ANTENĄ , OLIMP LED Z ANTENĄ , LAMPI LED Z ANTENĄ (+ 20,00 zł), QUADRO Z ANTENĄ (+ 50,00 zł)